ASTRO PRODUCTS

AP030701

ワークベンチ　WB701

組み立て説明書

注記：実際の商品と、取扱説明書内の写真では、色や形状が異なる場合がありますので、ご了承ください。

この度は、アストロプロダクツ製品をお買上いただきまして、誠にありがとうございます。

はじめに

●本書をよく読み、安全に組み立てを行ってください。

●製品仕様などは、予告なく変更される場合があります。そのため、お客様が購入された製品と、本書に記載された内容が、一部異なる場合がありますので、予めご了承ください。

●本製品の組み立てや使用方法をよく理解してください。誤った組み立て方法や使用方法により生じた、商品破損、人体への傷害、物品への損害、その他のいかなる損害に対しても、当社では一切の保証、並びに責務を負いかねますので、ご了承ください。

絵表示について

●本書内での絵表示の意味は次の通りです。

M８ボルトを本締めする。		

⚠組み立て時の注意事項

●組み立て前に、部品の不足、損傷、サビなどがないか、よく確認してください。
●必ず組立説明書を熟読し、本製品の組み立て方法や、使用上の注意をよく理解してください。
●注意事項をよく守り、安全に十分配慮してください。
●作業場所は、整理整頓し、作業上障害となる物を置かないでください。
●組み立ては、必ず二人で行ってください。
●修理技術者以外の人は、本取扱説明書に記載されていない、分解、改造をしないでください。
●過労と思われるときや、飲酒や薬物を服用しているときに、組み立てや設置作業をしないでくだい。
●妊娠中の方、幼児や子供、負傷中の方は、組み立てや設置作業をしないでください。
●本書内の手順、図を参照し、組み立てを行ってください。
●組み立ては、純正部品を使用してください。
●ブレースは、強度を保つ重要な部品です。必ず取り付けてください。
●組み立てには、工具が必要です。別途、用意してください。
●組み立て中に異常を感じたら、ただちに作業を中止し、お買い求めの販売店、またはカスタマーサービスまで、問い合わせください。
●仮固定の状態は、不安定で部品が外れる恐れがあります。M８ボルトを本締めするまでは慎重に扱い、特に本体を起こすときは、十分注意してください。
●すべての部品の仮組後に、M８ボルトを本締めしてください。組み立て中に本締めすると、組み立てできない場合があります。
●本製品は重量物です。本体を起こす際は、十分注意してください。
●次の服装は、挟んだり、周囲に引っ掛かり、ケガや事故の原因となりますので、止めてください。
・長髪を束ねたりせずに、そのままの状態にしている。
・ネックレスなどの、装飾具を身に付けている。
・サイズの極端に大きな衣類を、着用している。
●組み立て完了後は、不備がないか、よく確認してください。不備がある場合は、組み立て直してください。

部品・準備

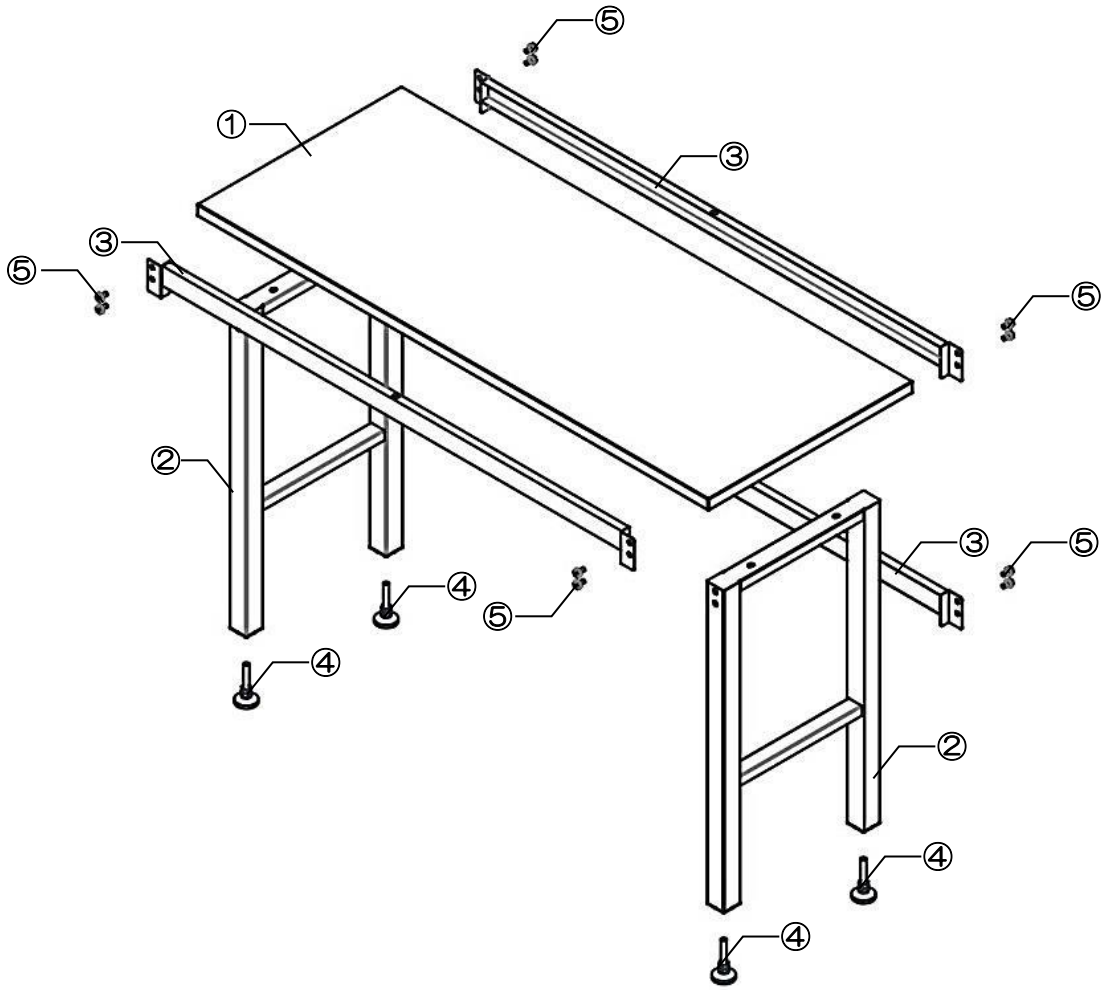

部品番号表

① 天板 個数：１	② レッグ 個数：２	③ ブレース 個数：３	④ アジャスター 個数：４（レッグに装着済）
⑤ M8ボルト 個数：１８	**※別途用意** ラチェット×１２mmソケット 個数：１	**※別途用意** １２mmレンチ 個数：１	**※別途用意** １９mmレンチ 個数：１

・各部品にＮｏは表示されていません。図を参照し、組み立てを行ってください。

・製品改良のため、形状などは予告なく変更する場合がありますので、ご了承ください。

・組み立て工具は付属していません。別途、用意してください。

組み立て方

1

・天板とレッグをＭ８ボルトで組み付けます。

【使用パーツ】①天板、②レッグ×２、③Ｍ８ボルト×４　/　【使用工具】ラチェットハンドル１２mmソケット付

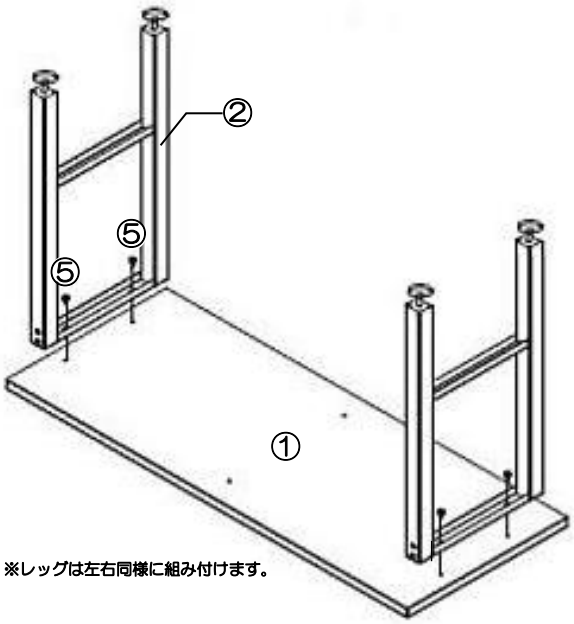

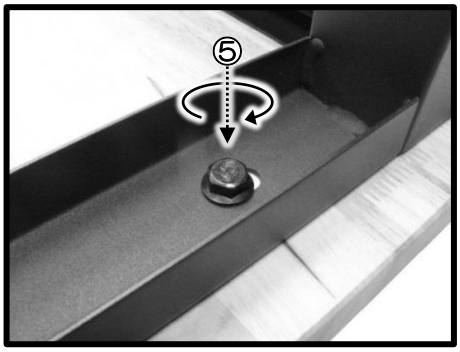

2

・ブレース×３本をＭ８ボルトで組み付けます。

【使用パーツ】③ブレース×３、⑤Ｍ８ボルト×１２　/　【使用工具】１２mmスパナ

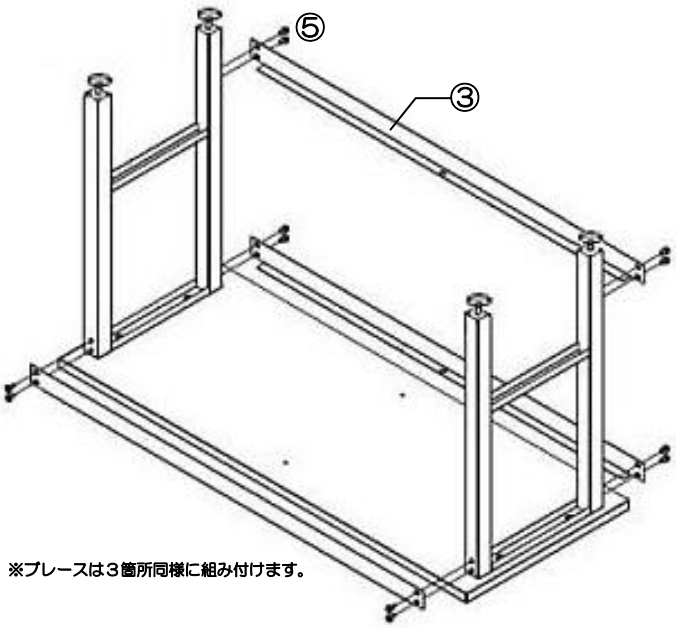

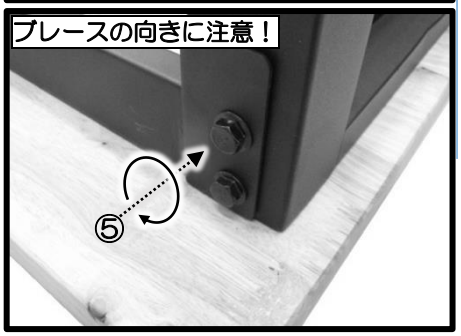

組み立て方

3

・ブレースをM８ボルトで組み付けし、本体を起こします。

【使用パーツ】⑤M８ボルト×２　/　【使用工具】１２mmスパナ

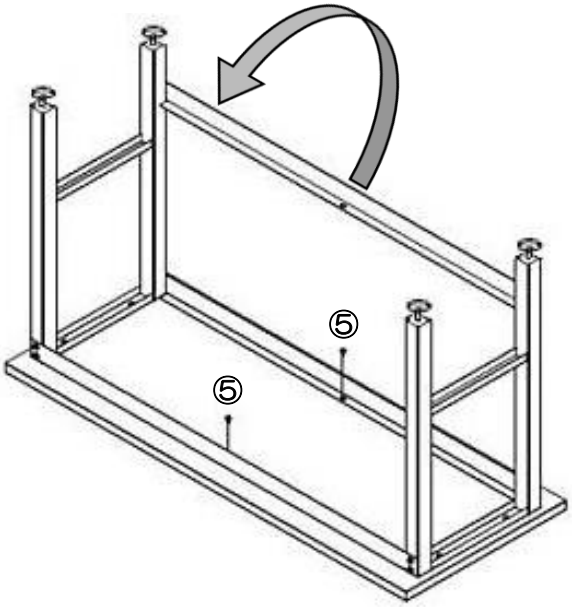

⚠注意

●必ず二人で起こすこと！

4

・各部の取り付けに異常がないことを確認し、M８ボルトを本締めします。

【使用工具】１２mmスパナ、ラチェットハンドル１２mmソケット付

の箇所のM８ボルトを本締めします。

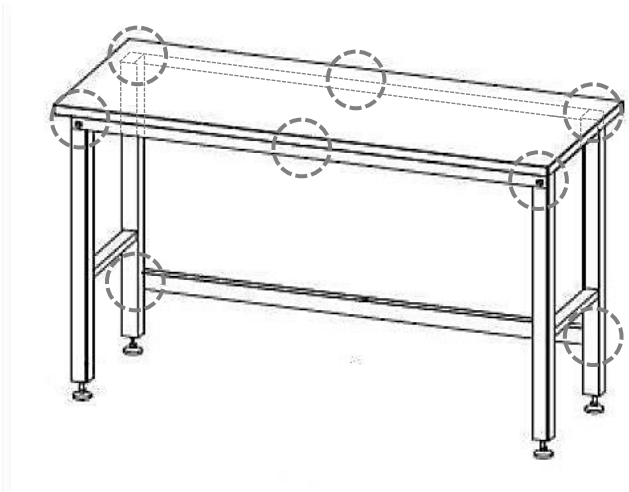

⚠注意

●本締め後、各部が確実に取り付けられているか確認すること！

組み立て方

5

・設置後、アジャスターの調整を行います。

【使用工具】１９mmレンチ

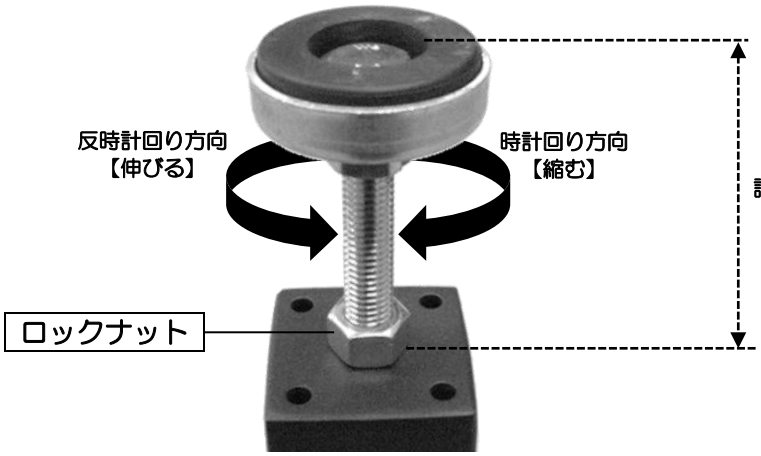

⚠注意

●調整範囲を超えないこと！

●調整後はロックナットを必ず締めること！

⚠本製品の使用上の注意

●周囲の安全を確保し、注意点を守り使用してください。注意を無視して使用すると、損傷、破損、物的損害、使用者がケガをする恐れや、事故の原因となります。

●砂利や砂のある床面には設置せずに、屋内で、雨風が防げ、直射日光が当たらない、コンクリート製の硬く平らな床面に設置してください。

●本製品を他人に貸すときは、必ず取扱説明書も一緒に渡してください。

●本製品は、作業台として作られおり、棚や踏み台など、他の目的での使用は想定されていません。本来の目的以外では使用しないでください。

●誤った使用方法により生じた、商品破損、人体への傷害、物品への損害、その他のいかなる損害に対しても、当社では一切の保証、並びに責務を負いかねますので、ご了承ください。

●使用者以外、本製品に近づけないでください。特に子供や幼児は、危険な行動をとることがあるので、絶対に近づけないでください。

●本製品は、大切に取り扱ってください。横転や強い衝撃が加わった場合は、必ず各部に異常がないか点検してください。

●本体に、異常を感じた場合は、すみやかに使用を中止してください。異常に気が付いた場合は、ただちに使用を中止し、お買い求めの販売店まで相談してください。

仕様

商品型番	ＡＰ０３０７０１
商品コード	２００３０００００７０１５
本体サイズ（幅×奥行×高さ）	Ｗ１５００×Ｄ６００×Ｈ８９０mm
本体内寸（幅×奥行×高さ）	Ｗ１３４０×Ｄ４３０×Ｈ８００mm
本体耐荷重	２５０Ｋｇ
アジャスター調整可能範囲	８０mm
重量	３１Ｋｇ

お問い合わせ先

カスタマーサービス

故障と思われるときや、商品についての問い合わせは、カスタマーサービスまで

０４８－５０１－７８７３

[受付時間]　月曜日～土曜日　１０：００～１９：００（日曜日、祝日、当社が定める休日を除く）

[ホームページ]　ｈｔｔｐ://ｗｗｗ．ａｓｔｒｏ－ｐ．ｃｏ．ｊｐ

販売元　**株式会社 ワールドツール**

[住所]　〒３６９－１１０６　埼玉県深谷市白草台２９０９－５０

[電話番号]　０４８－５０１－７８７１　[ＦＡＸ]　０４８－５０１－７８７２

※住所・電話番号・受付時間が、予告なく変更になることがありますので、ご了承ください。

※上記電話番号が利用できない場合は、各地域の販売店へご連絡ください。　（２０１５年１１月）