ASTRO PRODUCTS

AP031118
プラスチック シートクリーパー
取扱説明書

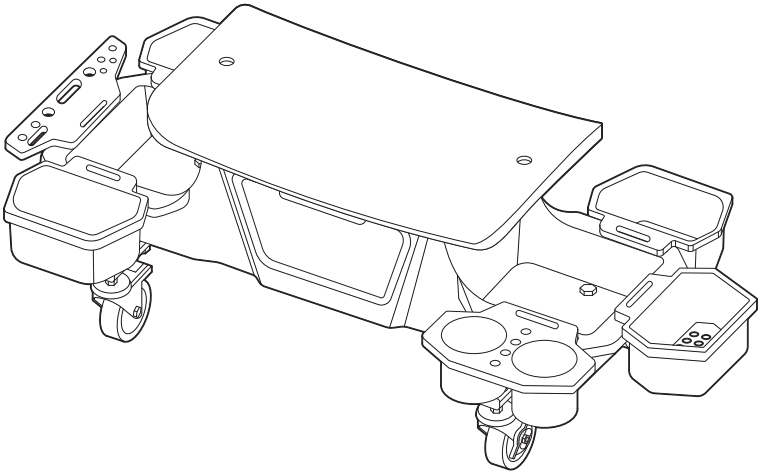

アストロプロダクツ製品をお買い上げいただきまして、誠にありがとうございます。
ご使用前に必ず、この取扱説明書を最後までお読みになり、正しくご使用ください。
また、この取扱説明書は、いつでも見ることができるように保管してください。
実際の商品と、取扱説明書内の図では、色や形状が異なる場合がありますので、ご了承ください。

目次

1. はじめに 3
2. 取扱説明書について 3
3. 製品安全上のご注意 4
   ▲警告 4
   ▲注意 6
4. 製品使用上のご注意 7
   ▲警告 7
   ▲注意 7
5. 製品仕様 8
6. 製品特徴 8
7. 各部名称 9
8. 組み立て手順 9
9. メンテナンス 14
10. 保管 15
11. 廃棄について 15
12. 個人情報の取り扱い 15
13. お問い合わせ先 16
   ■カスタマーサービス 16
   ■販売元 16

1.はじめに

●使用前に、取扱説明書をよく読み、安全に正しく使用してください。
●安全上の注意や商品仕様などは、予告なく変更される場合があります。そのため、購入された商品と、取扱説明書に記載された内容が、一部異なる場合がありますので、ご了承ください。
●本製品は、キャスター移動式の椅子です。足場や階段として使用したり、登ったりするなど、本来の用途以外に使用しないでください。

2.取扱説明書について

●当社の許可なく、取扱説明書の内容全部または一部を複製および改修し、無断で転載することは、禁止されています。
●取扱説明書および本体に貼り付けられた重要ラベルの安全に関わる項目には「⚠」マークを使用しています。製品を安全に使用し、あなたや他の人々への危害や財産への損害を未然に防ぐためのものなので、必ず守ってください。
●取扱説明書をなくしたり、重要ラベルを汚したりせずに、使用者が任意に読むことができるよう、大切に保管してください。
●警告、注意および重要事項の意に反して、安全義務を怠り、規定外の使用による機器の破損やケガなどに関しては、当社では一切の責任を負いかねますので、ご了承ください。

安全に関する表示について

表示	意味
⚠警告	この表示を無視し、誤った使い方をすると、「使用者が死亡または重傷を負う危険が想定される」内容のご注意。
⚠注意	この表示を無視し、誤った使い方をすると、「使用者が傷害を負うまたは物的損害を負う危険が想定される」内容のご注意。
重要	この表示内容は、「商品を正しく使用するため」に守らなければならない要点。

注意マーク	禁止マーク	指示マーク
注意すること	してはいけないこと	必ず行うこと

3.製品安全上のご注意

⚠警告	
 注意	■作業に集中すると、周囲への安全確認が疎かになり、事故を招く恐れがあります。 ・ 作業手順や周辺の状況などをよく確認してください。 ■無理な姿勢では、使用しないでください。 ・ ケガや事故の原因となります。 ■本製品は、キャスター移動式の椅子です。足場や階段として使用したり、登ったりするなど、本来の用途以外に使用しないでください。 ・ 本来の用途以外で使用すると、ケガや事故の原因となります。
 禁止	■製品に貼られたラベルを汚したり、剥がしたりしないでください。 ・ 誤った使い方をする恐れがあり、ケガや事故の原因となります。 ■過労と思われるときや飲酒しているとき、薬物を服用しているときに、使用しないでください。 ・ 判断力が鈍り、事故の原因となります。 ■子供や妊娠中の方は、絶対に本製品を使用しないでください。 ・ ケガや事故の原因となります。 ■周辺温度が40℃以上になる高温な場所や直射日光下では、使用しないでください。 ・ 高温による脱水症状や熱中症になる恐れがあります。休憩をこまめに行い、十分な水分補給をしてください。 ■次の作業環境下では、使用しないでください。 ・ 火気のそばや急激に温度上昇する場所 ・ 揮発性の高い溶剤などがある場所 ・ 通気が悪く、換気のできない場所 ・ 暴風雨、降雪、強風、雷などの悪天候時 ・ 水がかかる恐れがある場所、多湿、水中、海中 ・ 足元が滑りやすく、不安定な場所 ・ 急傾斜など、転倒の恐れがある場所

3.製品安全上のご注意

⚠警告	
 禁止	■使用者以外、使用場所や保管場所に近づけないでください。 ・特に子供や幼児は、危険な行動をとることがあるので、絶対に近づけないでください。 ■以下の服装は、周囲に引っ掛かるまたは巻き込まれるなど、ケガや事故の原因となりますので、そのままの状態や着用することはおやめください。 ・長髪を束ねずに、そのままの状態にしている。 ・首にマフラーやタオルを巻いている、ネックレスなどの装飾具やネクタイを着用している。 ・サイズが極端に大きい服装、だぶだぶな衣類を着用している。
 分解禁止	■修理技術者以外の人は、本取扱説明書に記載されていない、本体の分解、修理、改造はしないでください。 ・異常作動や発火など、事故の原因となります。
 指示	■必ず取扱説明書を熟読し、本製品の使用方法をよく理解してから、使用してください。 ・使用方法が少しでも不明な場合は、使用せずにお買い求めの販売店またはカスタマーサービスまで問い合わせください。 ・誤った使用方法によって生じた、商品破損、人体への損傷、物品への損害、その他のいかなる損害に対しても、当社では一切の保証および責務を負いかねますので、ご了承ください。 ■安全に正しく使用するため、警告事項を理解し、厳守してください。 ・警告事項を無視して使用すると、傷害、重傷、死亡など、重大な事故の原因となります。 ■本製品を他人に貸すときは、必ず取扱説明書も一緒に渡してください。 ・誤った使い方をする恐れがあり、ケガや事故の原因となります。 ■安全に正しく使用するため、使用環境に合わせて、以下の保護具を着用してください。 ・安全手袋、耳栓やイヤーマフ、保護メガネ、防塵マスク、安全帽、安全靴、作業ツナギや長袖、長ズボン ■本製品は、大切に取り扱ってください。 ・落下などによって、強い衝撃が加わった場合は、必ず各部に異常がないか点検してください。 ■使用前や定期的に、各部に異常、不具合、損傷、破損がないか点検してください。 ・異常、不具合、損傷、破損がある場合は使用を中止し、お買い求めの販売店またはカスタマーサービスまで問い合わせください。

3.製品安全上のご注意

⚠注意	
 注意	■製品改良のため、主要機能および形状などは、予告なく変更する場合があります。 ・ 購入製品と改良品は、性能などが異なる場合がありますので、予めご了承ください。 ■高温、多湿、結露する場所、塵やホコリがあり清掃されていない場所に保管すると、本体故障の原因となります。 ・ 常温で清潔な場所に保管してください。
 禁止	■損傷がある場合は、保管しないでください。 ・ 損傷がある製品を誤って使用してしまう恐れがあり、ケガや事故の原因となります。

4.製品使用上のご注意

⚠警告

禁止

■乳児や幼児、動物を乗せないでください。
・ケガや事故の原因となります。

■シートの上に立ったり、トレーに乗ったりしないでください。
・ケガや事故の原因となります。

■キャスターが転がりにくく、破損や転倒の恐れがある下記のような面では、使用しないでください。
・砂利、砂、凹凸がある面
・アスファルト面
・カーペット
・柔らかく軟弱な面
・傾斜がある面

■シートやトレーの上で、溶接、打撃、分解などの作業を行わないでください。

指示

■組み立て中に異常を感じたら、お買い求めの販売店またはカスタマーサービスまで問い合わせください。

■すべての部品が、正しく取り付けられているか確認してください。
・組み立て途中で本締めすると、組み立てできなくなる場合があります。

■雨風が防げ、直射日光が当たらない屋内で使用してください。
・屋外では使用しないでください。

■必ず、耐荷重以下で使用してください。

■作業場所は、整理整頓し、作業上障害となるものを置かないでください。

⚠注意

注意

■組み立てには17mmレンチが必要です。

■仮締めの状態は、不安定で部品が外れる恐れがあります。
・ボルト、ナットを本締めするまでは慎重に取り扱ってください。

■ドライバーホルダー（大）をキャスターの真上に取り付けると、ドライバーのサイズによっては、ドライバーとキャスターが干渉します。
・キャスターの動きを妨げない位置に取り付けてください。

5.製品仕様

商品型番	AP031118
商品コード	2003000011180
本体サイズ	W790×D320×H390mm
重量	5.7kg
本体トレー内寸	W200×D180×H70mm
引出しトレー内寸	W220×D165×H110mm
キャスター径	Φ100mm
耐荷重	100kg
材質	PP（本体）、スチール（フレームバー）、TPE（キャスター）
付属品	小物ホルダー×4、缶ホルダー×2 ドライバーホルダー（大）、（小）、専用レンチ

●商品改良のため、主要機能および形状などは、予告なく変更する場合がありますので、ご了承ください。

6.製品特徴

・ ワイドタイプで収納力に優れたプラスチック製のシートクリーパーです。
・ 腰掛けた状態で自在に移動することができ、足回りの整備や長時間の作業に重宝します。
・ 長めのホイールベースと大きめのキャスターによって、安定性や移動時のスムーズさが向上しています。
・ 座面下の引出しに左右のトレーはもちろん、脱着可能なホルダーで、作業に必要な工具やパーツ、スプレー缶なども一緒に移動することができます。
・ 保管時に便利なロックできるキャスター付きです。

7.各部名称

各部名称

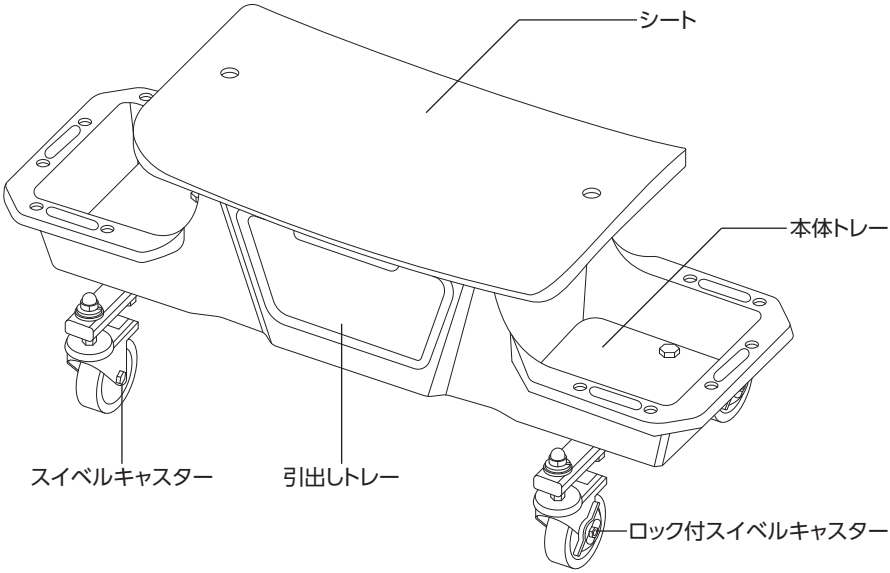

8.組み立て手順

組み立ての留意事項

●周囲の安全を確保し、次の注意点を守り組み立てを行ってください。

・ 作業場所は、整理整頓し、作業上障害となるものを置かないでください。

・ 安全手袋を着用してください。

・ 本書内の手順、図を参照し、組み立てを行ってください。

・ 組み立てには17mmレンチが必要です。

・ 仮締めの状態は、不安定で部品が外れる恐れがあります。本締めするまでは慎重に取り扱ってください。

・ すべての部品が、正しく取り付けできているか確認してください。
組み立て途中で本締めすると、組み立てできなくなる場合があります。

・ 組み立て中に異常を感じたら、お買い求めの販売店またはカスタマーサービスまで問い合わせください。

●組み立て前に、部品の不足、サビ、損傷、破損などがないか、よく確認してください。

8.組み立て手順

パーツリスト ※図の縮尺は各部品によって異なります。

①本体 数量:1	②フレームバー 数量:2	③M10ボルト 数量:4	④M10ワッシャー 数量:4
⑤M10ナイロンナット 数量:4	⑥ロック付スイベルキャスター 数量:2	⑦スイベルキャスター 数量:2	⑧M10袋ナット 数量:4
⑨M10スプリングワッシャー 数量:4	⑩M10ワッシャー 数量:4	⑪小物ホルダー 数量:4	⑫缶ホルダー 数量:2
⑬ドライバーホルダー(大) 数量:1	⑭ドライバーホルダー(小) 数量:1	⑮専用レンチ 数量:1	

・製品改良のため、形状などは予告なく変更する場合がありますので、ご了承ください。

8.組み立て手順

組み立て方

STEP1

①本体を逆さにし、②フレームバーを③M10ボルト、④M10ワッシャー、⑤M10ナイロンナットを使用し、取り付けます。

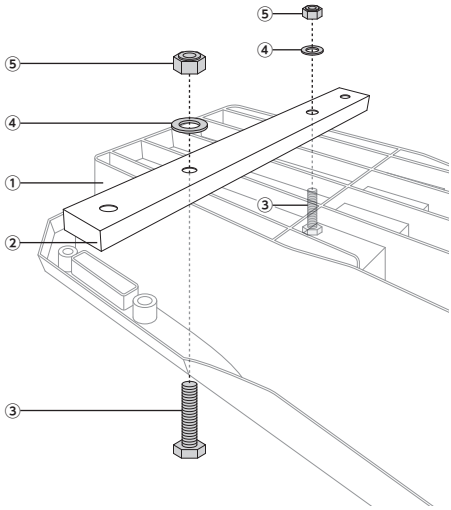

POINT

③M10ボルトの六角部を①本体の六角枠に仮合わせし、⑤M10ナイロンナットを締め込むと、③M10ボルトが六角枠に入っていきます。

※③M10ボルトが六角枠に完全に入っており、②フレームバーのガタが無いように締め込んでください。

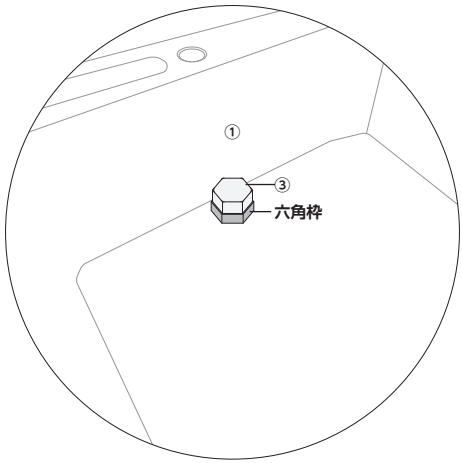

8.組み立て手順

組み立て方

STEP2

⑥ロック付スイベルキャスター、⑦スイベルキャスターを⑧M10袋ナット、⑨M10スプリングワッシャー、⑩M10ワッシャーを使用し、取り付けます。

※キャスターの六角部を⑮専用レンチで固定した状態で⑧M10袋ナットを締め込んでください。

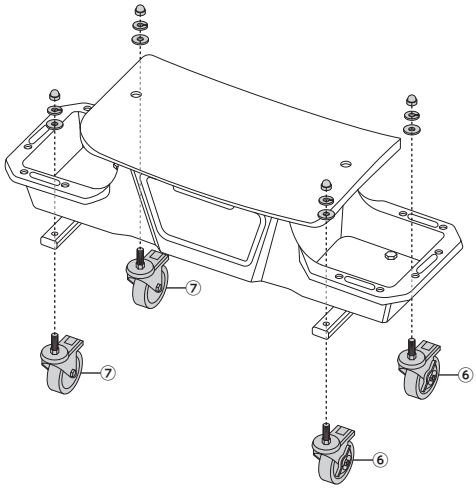

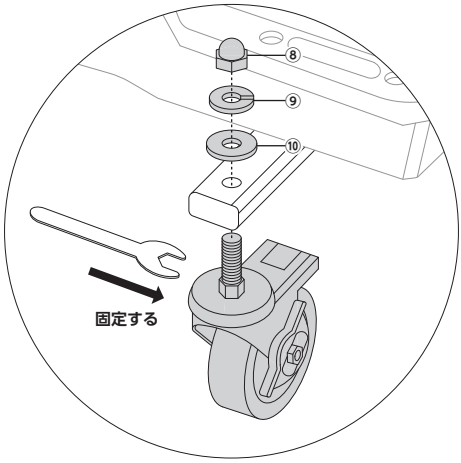

8.組み立て手順

組み立て方

STEP3

⑪小物ホルダー、⑫缶ホルダー、⑬ドライバーホルダー（大）をお好みの位置に取り付けます。

⑭ドライバーホルダー（小）は①本体の背面に取り付けます。

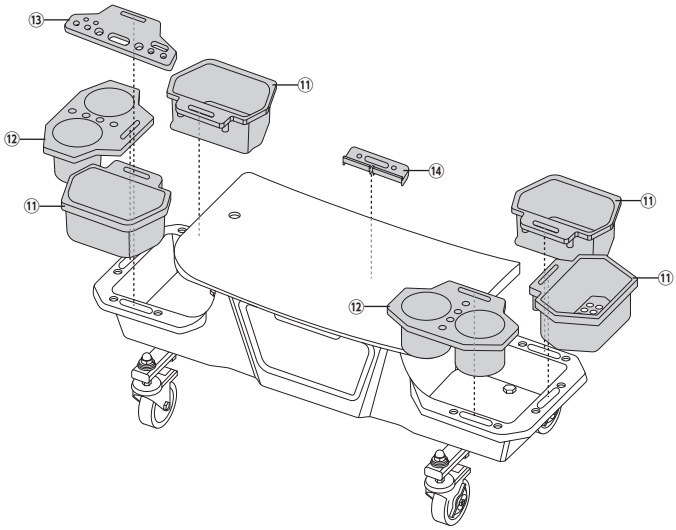

例1.

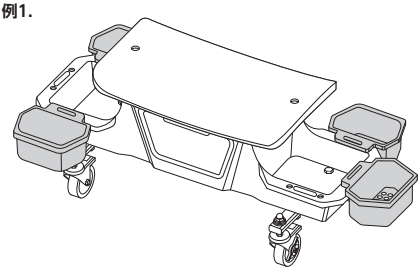

例2.

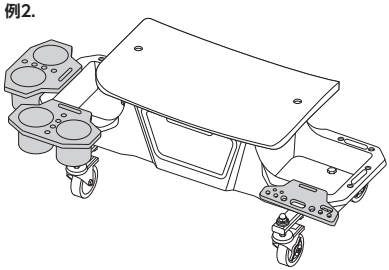

8.組み立て手順

組み立て方

STEP4

すべての部品が、正しく取り付けられているか確認してください。

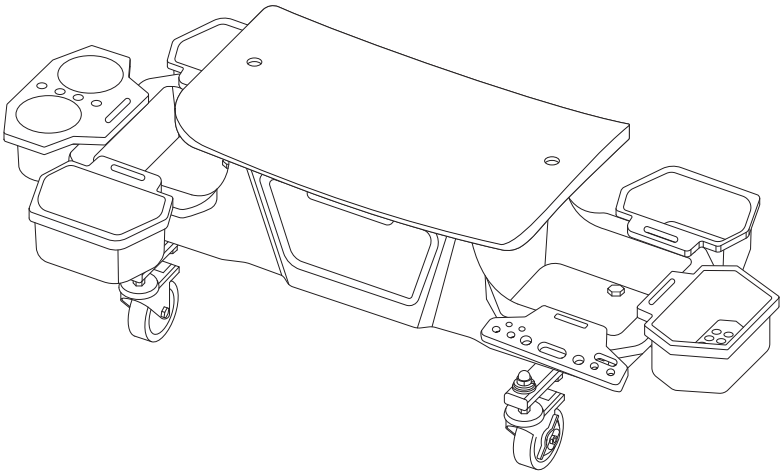

9.メンテナンス

潤滑油の注油

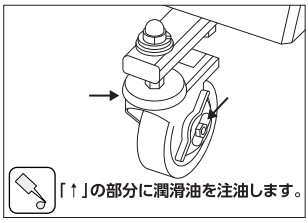

①各ボルト、ナットを増し締めします。

②各キャスターの回転部に、潤滑油を注油します。

※ロック付スイベルキャスターには、キャスター根本とロック機構にも注油してください。

10.保管

保管条件

●次の保管条件に従い、正しく保管してください。

・コンクリート製の硬く平らな床面に置く

・燃料やオイルなどの石油製品を付着させない

・損傷や破損がある場合は保管しない

・子供や幼児を近づけない

保管場所

●次の場所には、保管しないでください。

・ 高温、多湿、結露する場所

・ 塵やホコリがあり、清掃されていない場所

・ 車内、不安定な棚、大型機械の隣、車道のそばなど、振動が発生する場所やその付近

・ 施錠のできない場所

故障について

●故障と思われる場合は、お買い求めの販売店またはカスタマーサービスまで問い合わせください。

11.廃棄について

●本製品を廃棄する場合は、お住まいの各自治体のゴミ廃棄方法に従って、廃棄してください。

●指定された廃棄方法以外で、本製品を廃棄しないでください。

12.個人情報の取り扱い

●ご提示いただいたご住所、お名前などの個人情報は、修理や相談のためのみに利用させていただきます。

●個人情報は、適切に管理し、修理業務を委託する場合や正当な理由がある場合を除き第三者に開示、提供することはありません。

13.お問い合わせ先

カスタマーサービス

故障と思われるときや商品についての問い合わせは、カスタマーサービスまでご連絡ください。

048－501－7873

[受付時間]　平日9:00～18:00

[ホームページ]　https://www.astro-p.co.jp

販売元

株式会社 ワールドツール

〒369-1106　埼玉県深谷市白草台2909-50

※住所、電話番号、受付時間が、予告なく変更になることがありますので、ご了承ください。

※上記電話番号が利用できない場合は、お買い求めの販売店へご連絡ください。

（2024年7月）