AP マルチ タイヤチェンジャー 取扱説明書

製 品 仕 様

AP マルチ タイヤチェンジャー			
商品コード	2007000010174		
商品型番	AP071017		
本体サイズ	W580×D720×H835mm	重量	28kg
対応ホイールサイズ	4 インチ～16.5 インチ		

※製品改良のため主要機能および形状などは予告なく変更する場合がありますのでご了承ください。

警告

- 本来の使用目的以外には使用しないでください。
- 使用前、使用後に異常を感じたら、速やかに使用を中止してください。
- 改造などは行わないでください。
- この商品での規定外の使用による機器の破損やケガなどに関しましては、当社は一切の責任を負いかねますのでご了承ください。
- 本製品を使用する際は保護具を身につけてください。
- 使用する工具の説明書をよく読み、注意事項を守って作業してください。
- 本製品を使用する際は、作業手順を熟知したうえで、使用してください。
- 本製品を使用する際は、必ず平らな床面に本体を固定してから行ってください。
- 作業は、無理をせずゆっくりと様子を見ながら少しずつ行ってください。

●作業上の注意

1. 安全ゴーグル、安全手袋、安全帽、作業服を着用してください。
2. 塗装など、呼吸器系統に影響がある作業を行う場合は、防塵マスクを着用してください。
3. サイズの極端に大きい衣服、ズボンなど、巻き込みの恐れがある衣服や作業服は着用しないでください。必ず体に合った作業服を着用してください。また、長髪の人は髪が巻き込まれないようにしてください。
4. 使用する工具の説明書をよく読み、注意事項を守って作業してください。
5. 作業前に、各部に傷、損傷、サビなどが無いかよく確認してください。
6. 可動部、回転部分には、作業前もしくは定期的にグリスの塗布、注油を行ってください。
7. 誤った使用方法により商品が破損、人体への損傷、物品などの損害が生じた場合、一切の保証および責務は無効となります。

●組立手順

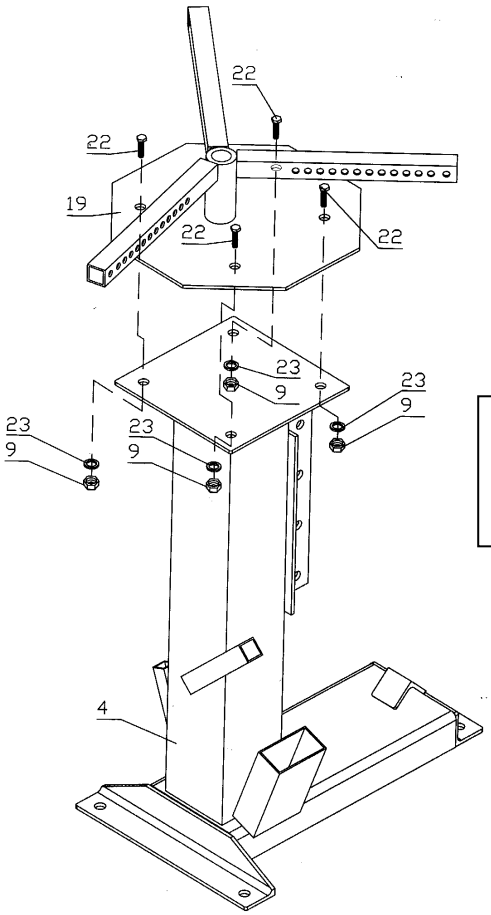

1. ジョーフレーム(#19)をメインスタンドベース(#4)にボルト(#22)、ロックナット M12(#9)、ワッシャー Ø12(#23)を使用し、取り付けます。

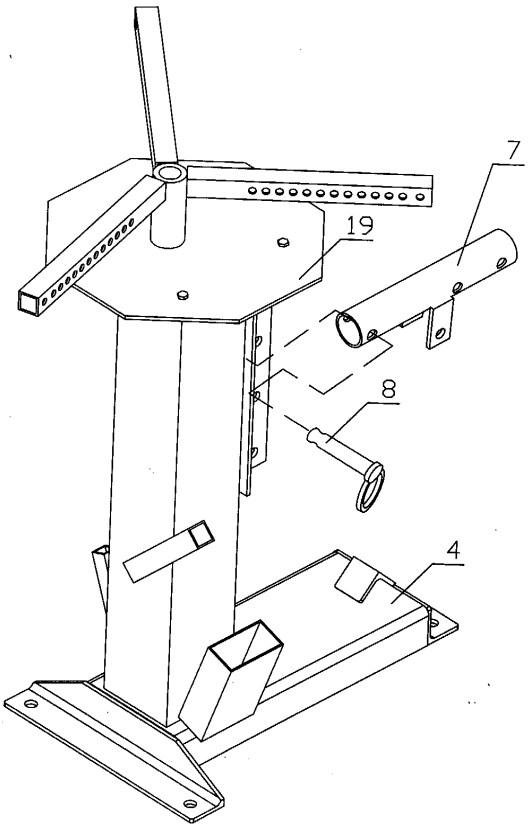

2. バーウェルド(#7)をメインスタンドベース(#4)のブラケットにロックピン Ø12(#8)を使用し、固定します。

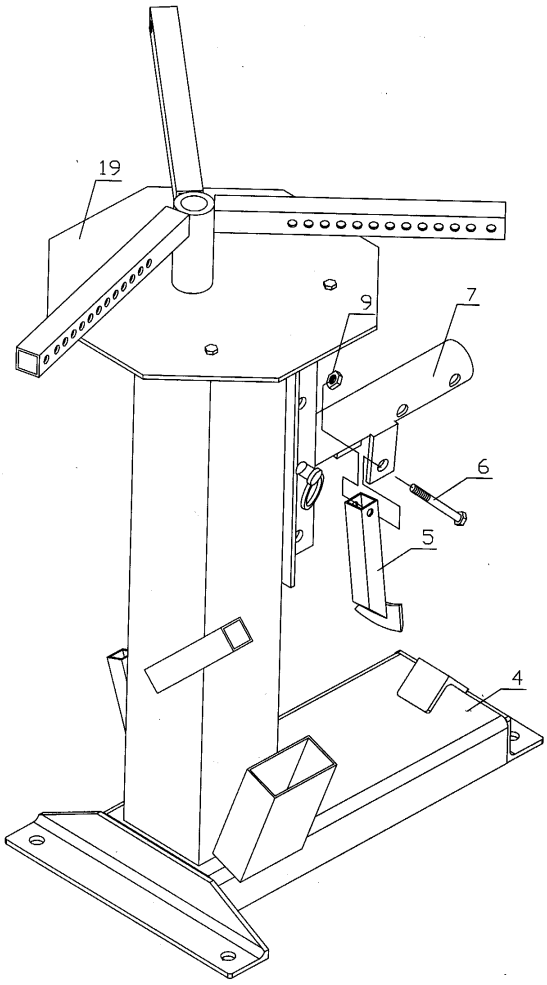

3. シューウェルド(#5)をバーウェルド(#7)のブラケットにボルト M12×65(#6)とロックナット M12(#9)を使用して固定します。

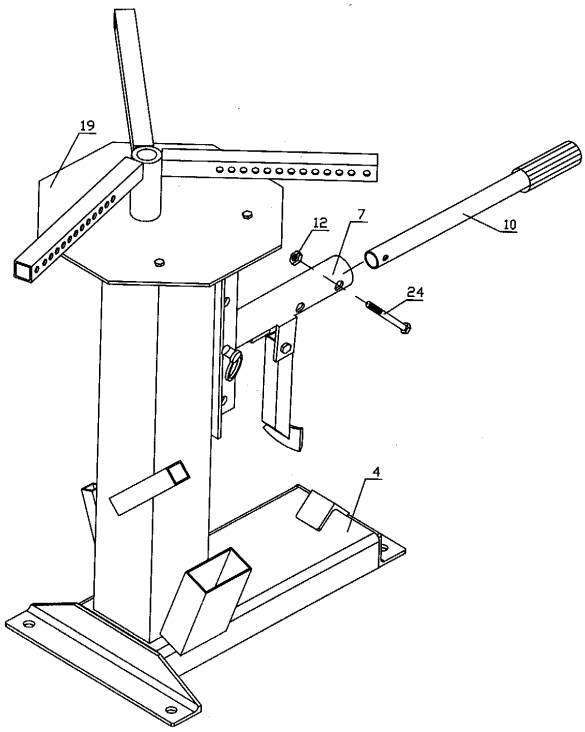

4. ハンドル(#10)をバーウェルド(#7)にボルト M10×55(#24)とロックナット M10(#12)を使用し固定します。

※最後に全てのボルト、ナット類が確実に締まっているか確認してください。

●使用方法

■タイヤの取り外し。

1.本体を固定する。

本体下部に設けられた 4 つの穴を使用し、平らな床面にアンカーボルトなどを使用し、しっかりと固定します(図 1 参照)。

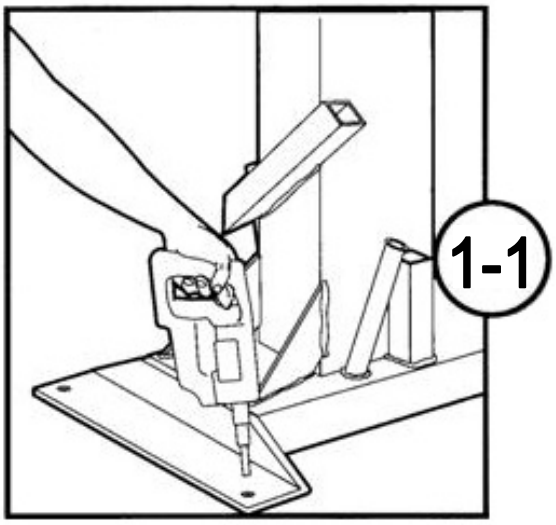

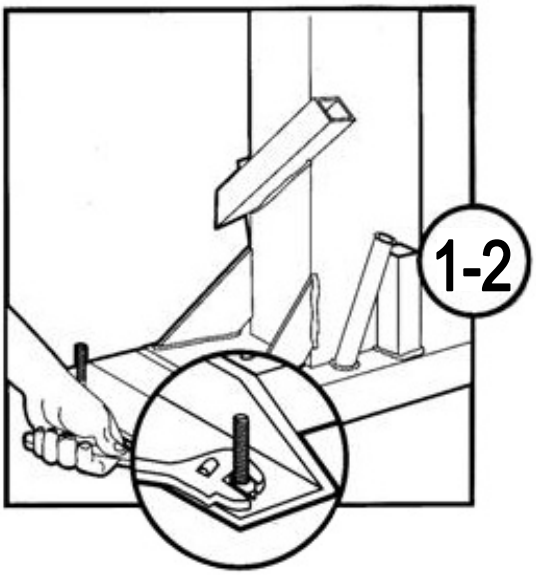

2.ビードを落とす。

タイヤの空気を抜き、タイヤのビード付近に爪部分を当てます(図 2 参照)。位置を変えながら、ひと通りビードを落としたら、反対面も同様にビードを落とします。

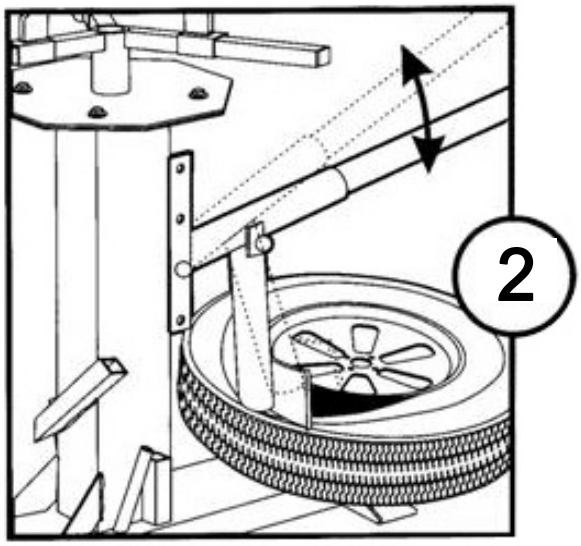

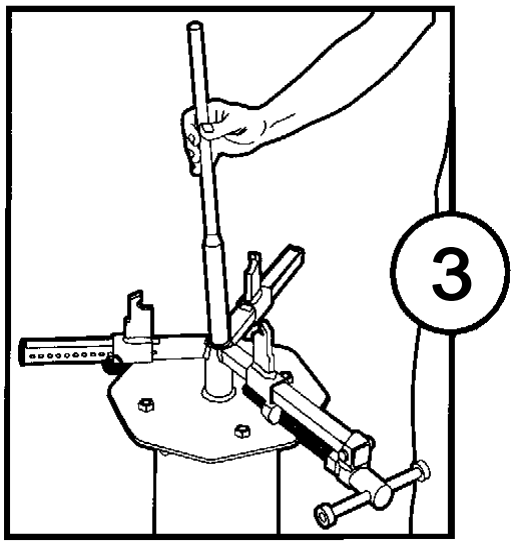

3.ホイールを固定する。

本体上部にラージポスト(#3)を差し込みます。(図3参照)。その上からホイールを差し込み、3本の爪でしっかりと固定します(図4参照)。爪の位置はホイールの大きさに合わせて、調整してください。必ず、3つの爪がホイールに均等にかかるよう調整してください。3つの爪のうち1つは締め込み式となっていますので、その爪に付属しているボルトを締め込み、しっかりとホイールを固定します。

※締め込む際は、逆ネジになっていますのでご注意ください。

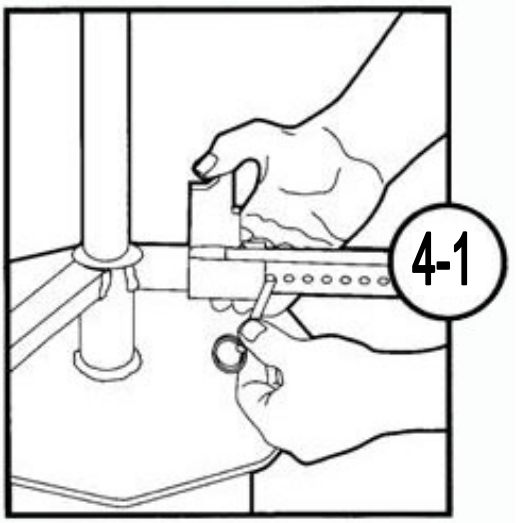

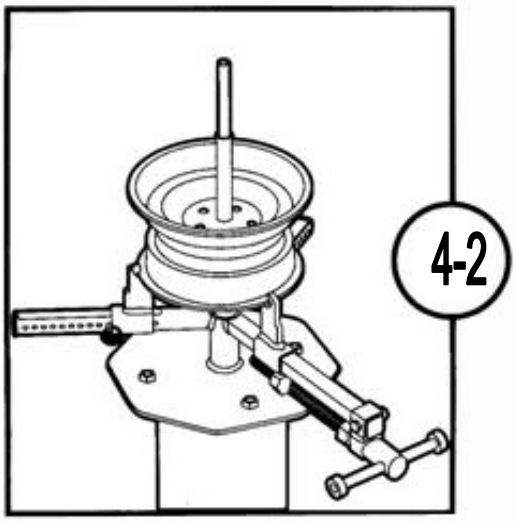

4.タイヤを外す。

タイヤビードにビードクリーム(別売)を塗り、付属のマングースタイヤツール(＃1)をタイヤとホイールの間に差し込みます(図5参照)。テコの原理を使用し、ラージポスト(#3)を支点にして、グルッと一周させます。上側のビードが外れたら、マングースタイヤツール(＃1)を反対側のビードの下へ差し込み、同様にラージポスト(#3)を支点にして、少しずつ外します(図6参照)。

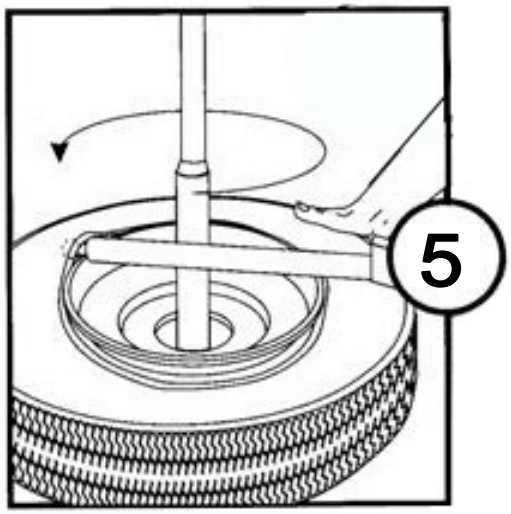

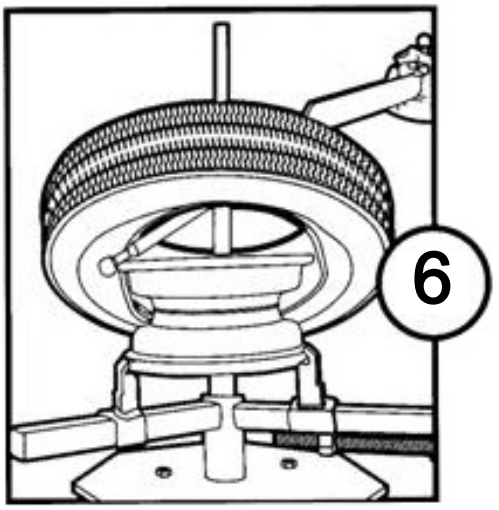

■タイヤの組み込み。

　ホイールにタイヤを載せ、タイヤを外す時と逆の要領で、下側のビードとホイールの間にマングースタイヤツール（＃1）を差し込みます（図 7 参照）。ラージポスト(#3)を支点にしてタイヤをはめていきます。同様に、上側もはめていきます。

※タイヤをはめこむ際はゆっくりと少しずつ確認しながら、作業を行ってください。

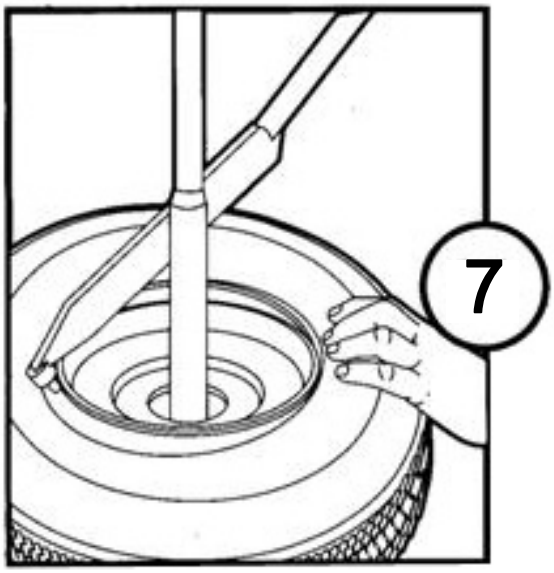

※マングースタイヤツール（＃1）は、両端の形状が異なりますので、状況によって使い分けてください。

マングースタイヤツール(#1)

タイヤを外す際は、主にこちら側を使用します。

タイヤをはめる際は、主にこちら側を使用します。

※作業を行う際に、付属のスモールポスト（＃2）や市販のタイヤレバーなどを併用すると楽に作業を行うことができます。

※作業を行う際は、タイヤビードにビードクリームなどを塗ってから作業を行ってください。

●パーツリスト

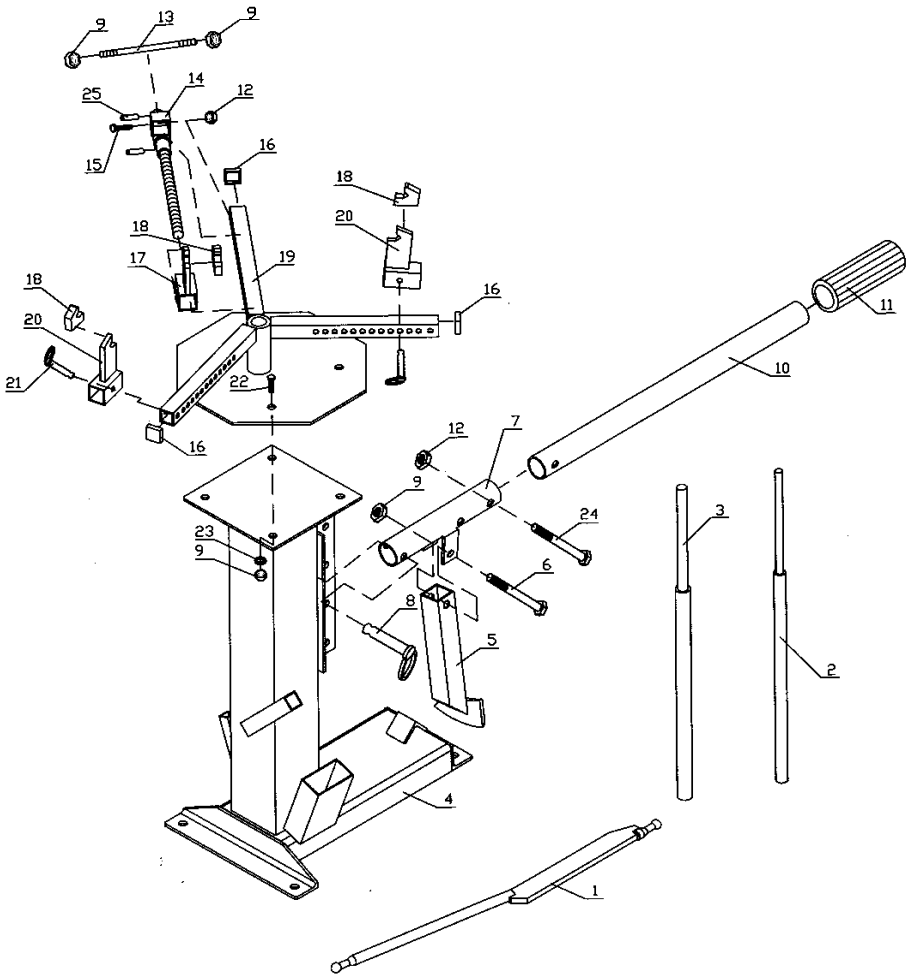

No	パーツ名	入数	No	パーツ名	入数
#1	マングースタイヤツール	1	#14	ねじロッド アッセンブリー	1
#2	スモールポスト	1	#15	ボルト M10×45	1
#3	ラージポスト	1	#16	エンドキャップ	3
#4	メインスタンドベース	1	#17	ジョーフレーム調整部	1
#5	シューウェルド	1	#18	プラスチックカバー	3
#6	ボルト M12×65	1	#19	ジョーフレーム	1
#7	バーウェルド	1	#20	ジョー	2
#8	ロックピン Ø12	1	#21	ロックピン Ø8	2
#9	ロックナット M12	7	#22	ボルト M12×30	4
#10	ハンドル	1	#23	ラージワッシャー Ø12	4
#11	ハンドルグリップ	1	#24	ボルト M10×55	1
#12	ロックナット M10	2	#25	ピン Ø6×22	2
#13	締め付け ロッド	1			

●所有者責任

所有者および使用者は当該商品を使用する前に、メーカーからの説明書(警告文)をよく読み、理解しなければなりません。資格を持ち、自動車の構造および構成している部品などをよく理解し、十分な経験のある人が責任を持って当該商品を使用した作業を行うようにしてください。警告事項は特によく理解するようにしてください。

所有者および使用者は今後の作業のうえで、メーカーからの推奨事項を常に把握し、維持するように努めてください。また、警告ラベル、説明書などについては、いつでも読むことができるように良い状態で保管してください。

●故障について

故障と思われる場合には、お手数ですが買い上げの販売店または販売元までお問い合わせください。

●お問合せ先

・カスタマーサービス

・TEL:048-501-7873

・受付時間:平日 9:00～18:00

・販売元:株式会社ワールドツール

・住所:〒369-1106 埼玉県深谷市白草台 2909－50