ASTRO PRODUCTS

AP261355
12V HOT & COOL 2WAY カーシートカバー　取扱説明書

アストロプロダクツ製品をお買い上げいただきまして、誠にありがとうございます。この取扱説明書は、いつでも見ることができるように保管してください。
実際の商品と、取扱説明書内の図では、色や形状が異なる場合がありますので、ご了承ください。

はじめに

- 使用前に、取扱説明書をよく読み、安全に正しく使用してください。
- 安全上の注意や商品仕様などは、予告なく変更される場合があります。そのため、購入された商品と、取扱説明書に記載された内容が、一部異なる場合がありますので、ご了承ください。

取扱説明書について

- 当社の許可なく、取扱説明書の内容全部または一部を複製および改修し、無断で転載することは、禁止されています。
- 取扱説明書および本体に貼り付けられた重要ラベルの安全に関わる項目には「⚠」マークを使用しています。
  製品を安全に使用し、あなたや他の人々への危害や財産への損害を未然に防ぐためのものなので、必ず守ってください。
- 取扱説明書をなくしたり、重要ラベルを汚したりせずに、使用者が任意に読むことができるよう、大切に保管してください。
- 警告、注意および重要事項の意に反して、安全義務を怠り、規定外の使用による機器の破損やケガなどに関しては、当社では一切の責任を負いかねますので、ご了承ください。

安全に関する表示について

表示	意味
⚠警告	この表示を無視し、誤った使い方をすると、「使用者が死亡または重傷を負う危険が想定される」内容のご注意。
⚠注意	この表示を無視し、誤った使い方をすると、「使用者が傷害を負うまたは物的損害を負う危険が想定される」内容のご注意。
重要	この表示内容は、「商品を正しく使用するため」に守らなければならない要点。

注意マーク	禁止マーク	指示マーク
注意すること	してはいけないこと	必ず行うこと

製品安全上のご注意

⚠警告	
注意	■ 作業に集中すると、周囲への安全確認が疎かになり、事故を招く恐れがあります。作業手順や周辺の状況などをよく確認してください。 ■ 正しい位置で保持し、無理な姿勢では、使用しないでください。ケガや事故の原因となります。 ■ DC12Vのシガーソケット電源で使用できる、ファンとヒーター機能がついたシートカバーです。本来の用途以外で使用すると、ケガや事故の原因となります。
禁止	■ 製品に貼られたラベルを汚したり、剥がしたりしないでください。誤った使い方をする恐れがあり、ケガや事故の原因となります。 ■ 過労と思われるときや飲酒しているとき、薬物を服用しているときに、使用しないでください。判断力が鈍り、事故の原因となります。 ■ 子供や妊娠中の方は、絶対に本製品を使用しないでください。ケガや事故の原因となります。 ■ 周辺温度が40℃以上になる高温な場所や直射日光下では、使用しないでください。高温による脱水症状や熱中症になる恐れがあります。休憩をこまめに行い、十分な水分補給をしてください。 ■ 次の作業環境下では、使用しないでください。 ・火気のそばや急激に温度上昇する場所　・揮発性の高い溶剤などがある場所　・通気が悪く、換気のできない場所 ・暴風雨、降雪、強風、雷などの悪天候時　・水がかかる恐れがある場所、多湿、水中、海中　・足元が滑りやすく、不安定な場所 ・急傾斜など、転倒の恐れがある場所 ■ 使用者以外、使用場所や保管場所に近づけないでください。特に子供や幼児は、危険な行動をとることがあるので、絶対に近づけないでください。 ■ 以下の服装は、周囲に引っ掛かるまたは巻き込まれるなど、ケガや事故の原因となりますので、そのままの状態や着用することはおやめください。 ・長髪を束ねずに、そのままの状態にしている。 ・首にマフラーやタオルを巻いている、ネックレスなどの装飾具やネクタイを着用している。 ・サイズが極端に大きい服装、だぶだぶな衣類を着用している。

製品安全上のご注意

⚠警告	
分解禁止	■ 修理技術者以外の人は、本取扱説明書に記載されていない、本体の分解、修理、改造はしないでください。異常作動、過熱、発火、感電など、事故の原因となります。
指示	■ 必ず取扱説明書を熟読し、本製品の使用方法をよく理解してから、使用してください。 ・ 使用方法が少しでも不明な場合は、使用せずにお買い求めの販売店またはカスタマーサービスまで問い合わせください。 ・ 誤った使用方法によって生じた、商品破損、人体への損傷、物品への損害、その他のいかなる損害に対しても、当社では一切の保証および責務を負いかねますので、ご了承ください。 ■ 安全に正しく使用するため、警告事項を理解し、厳守してください。警告事項を無視して使用すると、傷害、重傷、死亡など、重大な事故の原因となります。 ■ 本製品を他人に貸すときは、必ず取扱説明書も一緒に渡してください。誤った使い方をする恐れがあり、ケガや事故の原因となります。 ■ 安全に正しく使用するため、使用環境に合わせて、以下の保護具を着用してください。安全手袋、耳栓やイヤーマフ、保護メガネ、防塵マスク、安全帽、安全靴、作業ツナギや長袖、長ズボン ■ 本製品は、大切に取り扱ってください。落下などによって、強い衝撃が加わった場合は、必ず各部に異常がないか点検してください。 ■ 使用前や定期的に、各部に異常、不具合、損傷、破損がないか点検してください。異常、不具合、損傷、破損がある場合は使用を中止し、お買い求めの販売店またはカスタマーサービスまで問い合わせください。
⚠注意	
注意	■ 製品改良のため、主要機能および形状などは、予告なく変更する場合があります。購入製品と改良品は、性能などが異なる場合がありますので、予めご了承ください。 ■ 高温、多湿、結露する場所、塵やホコリがあり清掃されていない場所に保管すると、本体故障の原因となります。常温で清潔な場所に保管してください。
禁止	■ 損傷がある場合は、保管しないでください。損傷がある製品を誤って使用してしまう恐れがあり、ケガや事故の原因となります。
指示	■ 使用しないときは、施錠のできる屋内に保管してください。思わぬ事故の原因となります。特に子供や幼児は、危険な行動をとることがあるので、絶対に近づけないでください。

製品使用上のご注意

⚠警告	
注意	■ シガーソケットが12Vの車種専用です。 ■ ファンとヒーターは併用できません。また、温風は出ません。 ■ 汎用品のため、シート形状によっては使用できない場合があります。
禁止	■ シガーソケット延長アダプターなどを使用しないでください。 ■ エンジン停止時は使用しないでください。 ■ 本製品の操作は、運転中に行わないでください。 ■ 防水ではありません、水が掛からないようにしてください。 ■ 濡れた衣類で使用しないでください。 ■ 電源を入れたまま、ものを上に載せないでください。 ■ 純正のシートヒーターや、ファン機能と併用しないでください。 ■フックをシートのスライドレバーに引っかけないでください。
⚠注意	
指示	■ 運転席で使用する場合は、全ての操作に支障がないように、使用者が責任をもって取り付けてください。
禁止	■ バッテリー液、ガソリン、ブレーキオイル、浸透性の高いオイル、石油製品を本体などに付着させないでください。プラスチックやゴム部品の変形、損傷、本体故障につながります。 ■ 異常を感じたら、直ちに使用をやめてください。
指示	■ 本製品を廃棄する場合は、各自治体のゴミ廃棄方法に従ってください。指定された廃棄方法以外で本製品を廃棄しないでください。

製品仕様

商品型番	AP261355	ケーブル長	約1.2m
商品コード	2026000013558	消費電力(12V、強)	18W(ファン)、30W(ヒーター)
本体サイズ	L1080×W465×t30mm	本体機能	ファン、ヒーター、出力3段切替、メモリー機能、着座センサー
重量	約1.2kg	材質	PVC、ポリエステル、ポリウレタン、PP、スチール
電源	DC12V	付属品	シガーケーブル、留め具×2、フック

●商品改良のため、主要機能および形状などは、予告なく変更する場合がありますので、ご了承ください。

各部名称、各部説明

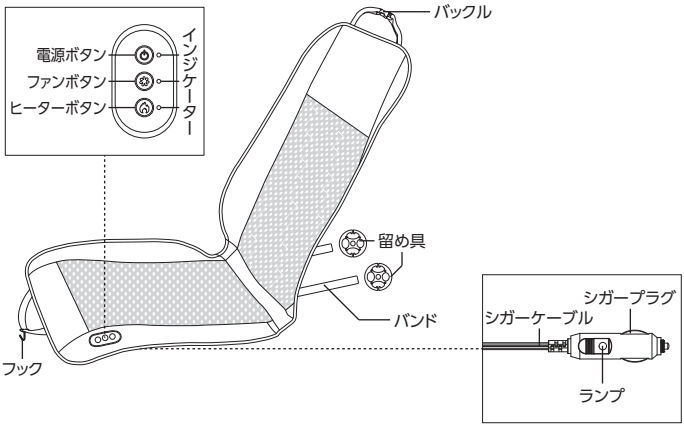

製品特徴

- DC12Vのシガーソケット電源で使用できる、ファンとヒーター機能がついたシートカバーです。
- シガーソケットで作動し、取り付け方法も汎用性の高いバンド取付です。
- 座面と背中に10個のファンとヒーターを搭載し、夏も冬も快適なドライブをサポートします。
- 送風ファンはメッシュ全体から吹き出し、夏場の不快な蒸れを緩和します。
- ヒーターは約2分で温まり、エンジンが暖まっていない冷間時はもちろん、腰とお尻が温かいので、モワっとする車内のエアコンを弱めに設定しても快適です。
- それぞれ出力は3段階調節が可能で、着座センサーによって、人がいない時は作動しないオートモードも搭載してます。
- オートモードはキーオフする前の設定を記憶し、次回の乗車時に同じ設定で自動的にスイッチが入るので、乗り降りのたびに設定する必要がありません。

使用前準備

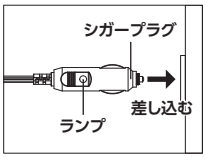

① シートに本製品を取り付けます。
- バンドをシートの背面と座面の間に差し込んで後部座席側から留め具を取り付けます。
- ヘッドレストと背面の間にバックルを留めます。
- フックをシート座面裏のバネやフレームなどに引っかけます。
  ※フックをシートのスライドレバーに引っかけないでください。
  ※汎用品のため、シート形状によっては使用できない場合があります。

② シガープラグをシガーソケットに差し込み、ランプの点灯を確認します。
※シガーソケットが12Vの車種専用です。
※シガーソケット延長アダプターなどを使用しないでください

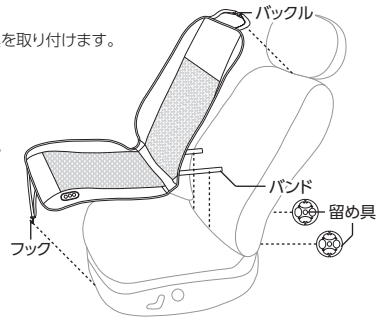

使用方法

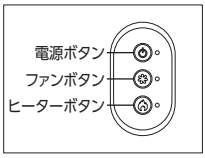

① 電源ボタンを押し、通常またはオートモードを選択します。
② ファンまたはヒーターボタンを押し、強さを選択します。
※ファンとヒーターは併用できません。
③ 電源ボタンを操作する、またはエンジンを停止することでOFFにできます。

各部説明

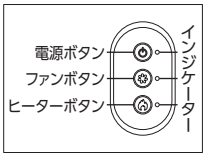

電源ボタン
- インジケーター赤点灯：通常モード
- インジケーター緑点灯：オートモード
- インジケーター消灯：OFF

ファン／ヒーターボタン
- インジケーター赤点灯：強
- インジケーター黄点灯：中
- インジケーター緑点灯：弱
- インジケーター消灯：OFF

通常モード
- ファンまたはヒーターを作動、停止させることができる状態です。
- 電源ボタンを操作する、またはエンジンを停止することで通常モードはOFFにできます。
  ※次回エンジンを始動した際は、ボタンの操作が必要です。

オートモード
- 着座センサーが反応すると、ファンまたはヒーターを作動、停止させることができる状態です。
- 着座すれば、ボタンの操作をすることなく、ファンまたはヒーターが停止前と同じ作動をします。
- 電源ボタンを操作することでオートモードはOFFにできます。
  ※ファンまたはヒーターのインジケーターが点灯していて作動しない場合は、着座センサーが反応してません。シートに深く座り直してください。
  ※次回エンジン始動時にオートモードを継続したい場合は、電源ボタンのインジケーターが緑点灯の状態でエンジンを停止してください。

メンテナンス

■ 定期点検で損傷や破損など、異常が確認された場合は、本製品を使用せず、お買い求めの販売店またはカスタマーサービスへ相談してください。

【点検項目】
(1) 接続の確認
(2) 正常な作動か点検
(3) ケーブルにキズや異常がないか点検
※ 塵やホコリ、油などの汚れを清掃する際に水、シンナー、ベンジン、アルコールを絶対に使わないでください。爆発や火災の恐れがあります。

保管

保管条件
● 次の保管条件に従い、正しく保管してください。
- 塵やホコリ、油などの汚れをきれいに除去する。
  ※ シンナー、ベンジン、アルコールなどの化学薬品は、プラスチック部分が侵されるので、使用しないでください。

保管場所
● 次の場所には、保管しないでください。
- 高温、多湿、結露する場所
- 塵やホコリがあり、清掃されていない場所
- 車内、不安定な棚、大型機械の隣、車道のそばなど、振動が発生する場所やその付近
- 施錠のできない場所

故障について
● 故障と思われる場合は、お買い求めの販売店またはカスタマーサービスまで問い合わせください。

廃棄について

● 本製品を廃棄する場合は、お住まいの各自治体のゴミ廃棄方法に従って、廃棄してください。
● 指定された廃棄方法以外で、本製品を廃棄しないでください。

個人情報の取り扱い

● ご提示いただいたご住所、お名前などの個人情報は、修理や相談のためのみに利用させていただきます。
● 個人情報は、適切に管理し、修理業務を委託する場合や正当な理由がある場合を除き第三者に開示、提供することはありません。

お問い合わせ先

故障と思われるときや商品についての問い合わせは、
カスタマーサービスまでご連絡ください。

048−501−7873

[受付時間]　平日9:00〜18:00
[ホームページ]　https://www.astro-p.co.jp

販売元
株式会社 ワールドツール
〒369-1106　埼玉県深谷市白草台2909-50

■ 住所、電話番号、受付時間が、予告なく変更になることがありますので、ご了承ください。
■ 電話番号が利用できない場合は、お買い求めの販売店へご連絡ください。

(2026年4月)